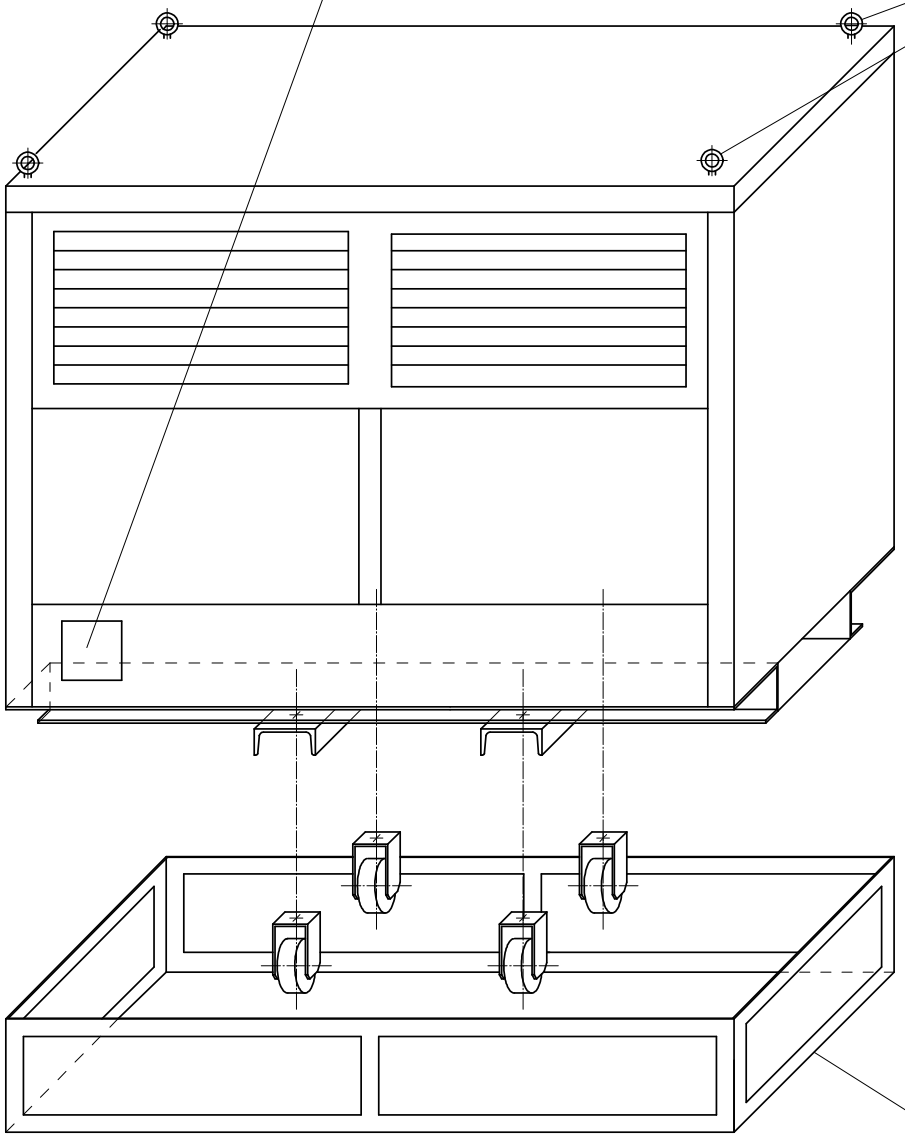

CAD

Verteiler

E0004_1